Комплексные решения для сыпучих продуктов
● хранение ● транспортирование ● дозирование ● просеивание ● автоматизация

СТАДС Инжиниринг

Россия, 117403, г. Москва, ул. Мелитопольская, дом 1, корп. 2;
телефон (многоканальный): (495) 646-06-36; e-mail: info@stads.ru, www: stads.ru

WAMFLO® фланцевые круглые фильтры FN, Италия

WAMGROUP

Круглые фильтры WAMFLO® были разработаны для обеспыливания разнообразных источников пыли в разных отраслях промышленности. Высокие стандарты качества позволяют решать многочисленные проблемы с обеспыливанием и прекрасно подходят для пневмотранспорта как при нормальном, так и при пониженном давлении.
Высокая эффективность фильтрации: все фильтрующие элементы тщательно протестированы и сертифицированы Академией Биопромышленных Исследований (BIA).
Благодаря широкому спектру вариантов (высота, диаметр и поверхность фильтрации), WAMFLO® фильтры можно использовать для любого применения во всех промышленных секторах.

СУЩЕСТВУЮЩИЕ ВЕРСИИ

- WAMFLO®S базовый фильтр для применения при давлении и с системой аспирации
- WAMFLO®I базовый встраиваемый фильтр
- WAMFLO®D фильтр для применения при пониженном давлении
- WAMFLO®E встраиваемый фильтр для применения при пониженном давлении

Конструкция:

1. Корпус фильтра
2. Герметизирующая рама
3. Резервуар с воздухом
4. Соленоидные клапаны
5. Продувочные трубы
6. Электронный таймер
7. Круглые картриджи
8. Круглые мешки
9. Эллиптические мешки
10. Гофрированный картридж (полиоплет)

Картриджи изготовлены из нетканого материала высокого сопротивления, которые можно часто очищать паровым очистителем.

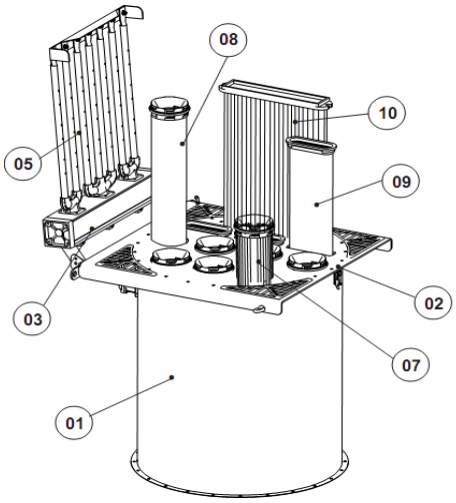

Технические характеристики:

- Фильтрующая поверхность от 1 до 48м2
- Объем воздуха от 60 до 4.500 м3/ч
- Рабочее давление 6 бар
- Система для очистки фильтрующих элементов включает технически прогрессивную систему обдува с «полностью погружаемыми» соленоидными клапанами и продувочные трубки, соединенные непосредственно с резервуаром
- Материал корпуса: нержавеющая сталь

Достоинства:

- Низкий уровень выброса пыли, благодаря фильтрующему элементу, сертифицированному Академией Биопромышленных Исследований (BIA)
- Система очистки сжатым воздухом для непрерывного использования
- Возможность быстрого соединения с бункером или загрузочной воронкой при помощи зажима из нержавеющей стали. Фланец сваривается на бункере или элементе и затем крепится болтами к фильтру
- Фильтрующие элементы вставляются вручную
- Фильтрующие элементы с эллиптическими и круглыми рукавами, патроны, POLYPLEAT®
- Высокая эффективность фильтрации, благодаря фильтрующим элементам WAM®
- Быстрое проведение операций по техническому обслуживанию, благодаря возможности быстрого доступа к фильтрующим элементам
- Встроенная система очистки сжатым воздухом
- Комфортная высота технического обслуживания
- Высокий уровень чистки при малом количестве операций по техническому обеспечению, благодаря электрическим затворам ïFull Immersionï, встроенным в алюминиевый резервуар (устойчивый к коррозии)
- Крышка с предохранительной системой и ключом
- Умеренная стоимость в обслуживании и эксплуатации
- Гигиеничность
- Полная безопасность в работе

Опции и аксессуары:

- Уплотнительные прокладки: смазанные, полированные или высокотемпературные
- Аспирирующий вентилятор
- Патрубок для централизованной аспирации
- Система очистки вибрацией
- Дифференциальный электронный измеритель давления
- WAMECO® Front: большой фронтальный *люк доступа к фильтрующим элементам, в том числе, в нижней части фильтра
- Устройство для измерения разностей давления между грязной и чистой частями фильтра
- Бункер с пылесборником, дроссельным затвором, поворотным затвором и системой выпуска пыли
- Зажим из нержавеющей стали для соединения с бункером или загрузочной воронкой
- Зимняя защита для электрических затворов
- Электронная **панель с фиксированным таймером для очистки после цикла наполнения

  ****** Очистка осуществляется без воздуха, поступающего в фильтр, поэтому порошок выходит из картриджа более эффективно, оставляя фильтровальные среды более чистыми(WAM предлагает очистку в течение 10 минут с полным отсутствием воздуха)

Возможности применения: