Комплексные решения для сыпучих продуктов
● хранение ● транспортирование ● дозирование ● просеивание ● автоматизация

СТАДС Инжиниринг

Россия, 117403, г. Москва, ул. Мелитопольская, дом 1, корп. 2;
телефон (многоканальный): (495) 646-06-36; e-mail: info@stads.ru, www: stads.ru

Электронный дифференциальный измеритель давления IPE, Италия

WAMGROUP

Измеритель давления IPE через электронное считывающее устройство, задействованное диафрагмой, осуществляет контроль над повышающимся давлением внутри контейнеров и силосов во время загрузки.

Электронный измеритель давления IPE состоит из самоочищающейся и устойчивой к высоким температурным режимам мембраны, корпуса из алюминиевого сплава, электронной платы и набора приспособлений для установки (гайки и прокладки).

Размеры:

IPE/M

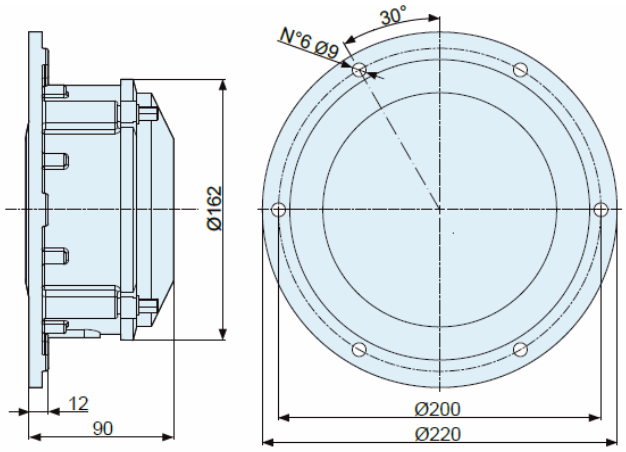

IPX

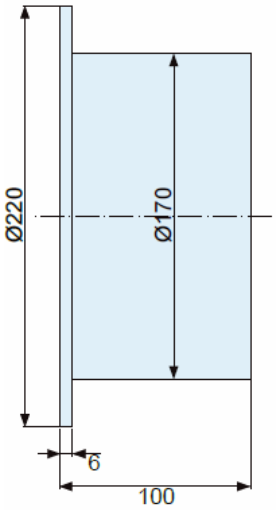

Технические характеристики:

- Температурный режим работы: от -30 0 вплоть до + 80 0
- Сечение провода: 2 х 1,5 мм2
- Электронная плата
- Защита: IP 55

Дополнительные опции:

- Может устанавливаться на патрубок типа IPX (заказывается отдельно)
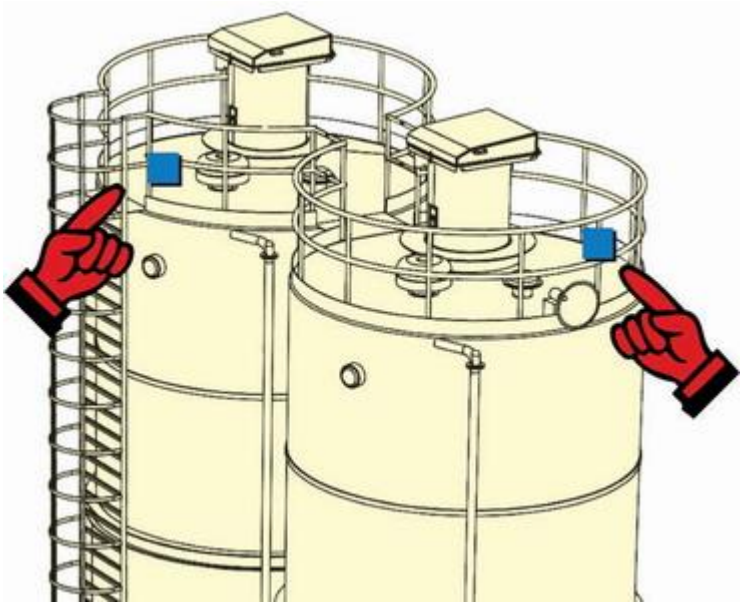
Возможности применения: