Комплексные решения для сыпучих продуктов
● хранение ● транспортирование ● дозирование ● просеивание ● автоматизация

СТАДС Инжиниринг

Россия, 117403, г. Москва, ул. Мелитопольская, дом 1, корп. 2;
телефон (многоканальный): (495) 646-06-36; e-mail: info@stads.ru, www: stads.ru

Вибродница ВА, Италия

WAMGROUP

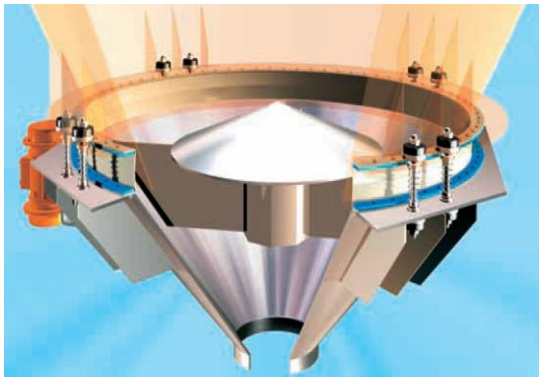

Вибродница ВА представляет собой устройство в форме перевернутого конуса, который путем вибрации облегчает выгрузку материалов из силосов и бункеров. Конус из углеродистой или нержавеющей стали выполнен без швов на токарном станке, оснащен фланцованными прокладками сверху и снизу, подвесками для подсоединения к силосу электрическими вибраторами.

Для установки вибродница ВА конус силоса должен быть короче обычного и располагать разгрузочным отсеком большего диаметра. Фланец, поставляемый в комплекте с вибрирующим днищем, приваривается на конус рабочего силоса. Специальные подвески и прокладка из технического полимера SINT® образуют гибкое соединение между силосом и днищем.

Применение и принцип работы:

Электрические вибраторы, установленные сбоку на вибродница ВА, порождают вибрацию всего днища, не создавая, вместе с тем, вибрации силоса, каждый раз, когда извлекающее устройство внизу вибродница ВА начинает работу по разгрузке материала из силоса.

Во время извлечения вибродница осуществляет круговое движение, которое передается материалу внутри силоса, направляя поток материала через разгрузочное отверстие вибродница к транспортирующему устройству. Экстракторы с вибрирующими конусами ВА производства WAM® используются в многочисленных промышленных отраслях для облегчения разгрузки порошковых или зерновых материалов из силосов или больших бункеров, что обеспечивает оптимальный процесс извлечения материала “Mass Flow” и уменьшает образование заторов и «мышиных нор».

Опции и аксессуаыры:

Внешний вибратор

Амортизаторы

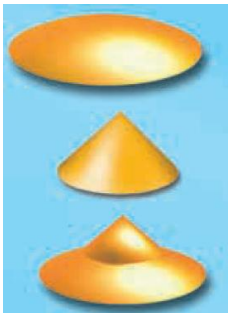
Дефлектор

Конструктивные параметры и размеры:

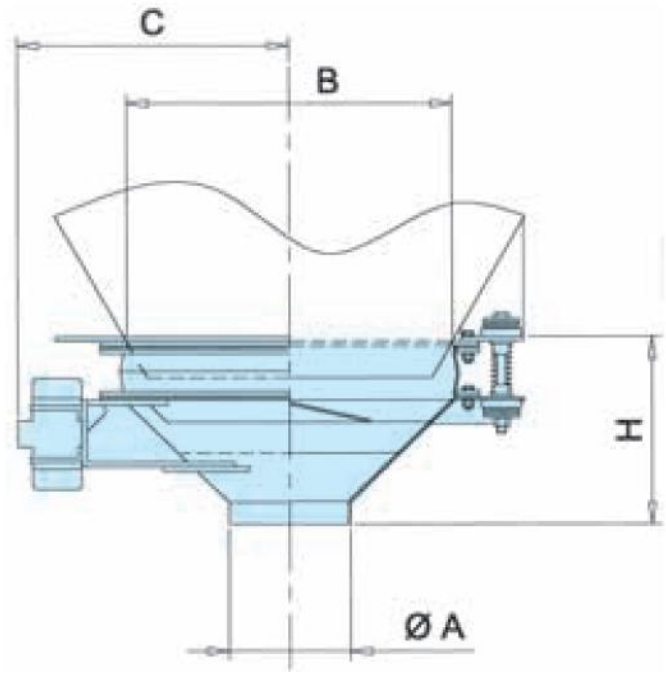

Тип	Типо-размер	ØA Стан-дарт	Диапазон размеров ØA	B	C	H	Модель вибратора	Мощность Вт	Вес кг
BAx040.04	400	114	102-219	380	427	330	MVE90/15	90	70
BAx060.04	600	168	102-323	510	519	408	MVE90/15	90	75
BAx075.04	750	219	102-323	730	609	456	MVE90/15	90	85
BAx090.04	900	219	150-323	880	684	531	MVE200/15	160	135
BAx100.04	1000	273	150-323	960	734	595	MVE200/15	160	145
BAx125.04	1250	273	150-406	1230	937	730	MVE400/15	300	280
BAx125 08	1250	273	150-406	1230	937	730	MVE400/15	300	290
BAx150.08	1500	323	200-508	1600	1120	774	MVE700/15	620	490
BAx150.12	1500	323	200-508	1600	1120	774	MVE700/15	620	500
BAx180.08	1800	323	219-508	1800	1194	924	MVE700/15	620	628
BAx180.12	1800	323	219-508	1800	1194	924	MVE700/15	620	638
BAx210.12	2100	406	250-508	2100	1420	1033	MVE700/15	620	740
BAx210.18	2100	406	250-508	2100	1420	1033	MVE700/15	620	755
BAx235.16	2350	406	250-508	2350	1547	1166	MVE1400/15	900	800
BAx235.24	2350	406	250-508	2350	1547	1166	MVE1400/15	900	820

ПРОИЗВОДИТЕЛЬ-НОСТЬ	Типоразмер ВИБРОДНИЩА									
	400	600	750	900	1000	1250	1500	1800	2100	2350
Min, м3/час	0,6	1	1	1	2	3	4	5	11	12
Max.м3/час	7	10	10	11	20	32	40	54	112	116

- Температура от -20º до +40º С
- Уровень шума 75 дБ

**Показатели уровня шума получены посредством замеров, произведенных на открытом воздухе в режиме max производительности машины в 4 важнейших точках на расстоянии 1.5 метров от машины

Возможности применения: