Комплексные решения для сыпучих продуктов
● хранение ● транспортирование ● дозирование ● просеивание ● автоматизация

СТАДС Инжиниринг

Россия, 117403, г. Москва, ул. Мелитопольская, дом 1, корп. 2;
телефон (многоканальный): (495) 646-06-36; e-mail: info@stads.ru, www: stads.ru

Виброднище BAS, Италия

WAMGROUP

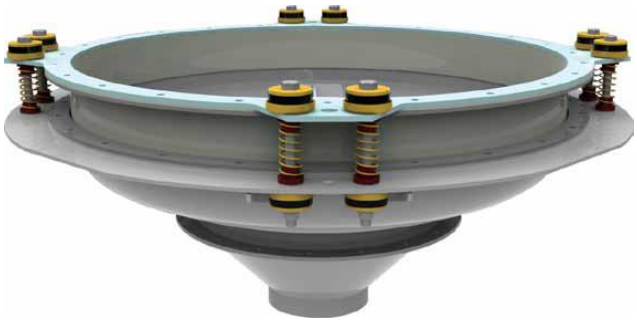

Виброднище BAS представляет собой устройство в форме перевернутого конуса, который путем вибрации облегчает выгрузку материалов из силосов и бункеров. Конус из углеродистой или нержавеющей стали выполнен без швов на токарном станке, оснащен фланцованными прокладками сверху и снизу, подвесками для подсоединения к силосу электрическими вибраторами.

Для установки виброднища BAS конус силоса должен быть короче обычного и располагать разгрузочным отсеком большего диаметра. Фланец, поставляемый в комплекте с вибрирующим днищем, приваривается на конус рабочего силоса. Специальные подвески и прокладка из технического полимера SINT® образуют гибкое соединение между силосом и днищем.

Конструкция:

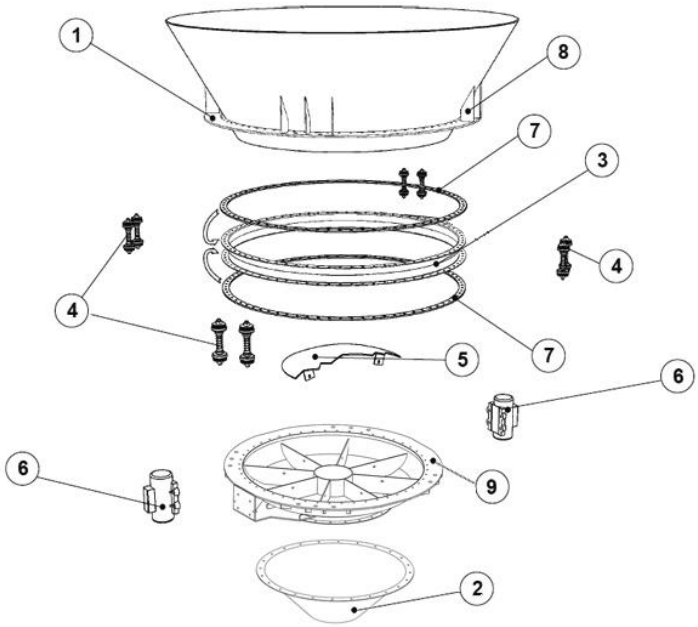

1. Фланец для крепление к силосу
2. Конус выхода материала
3. Муфта
4. Амортизаторы
5. Дифлектор
6. Внешние вибраторы
7. Фланец
8. Усилители
9. Конус для крепления дифлектора

Применение и принцип работы:

Электрические вибраторы, установленные сбоку на виброднище BAS, порождают вибрацию всего днища, не создавая, вместе с тем, вибрации силоса, каждый раз, когда извлекающее устройство внизу виброднища BAS начинает работу по разгрузке материала из силоса.

Во время извлечения виброднище осуществляет круговое движение, которое передается материалу внутри силоса, направляя поток материала через разгрузочное отверстие виброднища к транспортирующему устройству. Экстракторы с вибрирующими конусами BAS

производства WAM® используются в многочисленных промышленных отраслях для облегчения разгрузки порошковых или зерновых материалов из силосов или больших бункеров, что обеспечивает оптимальный процесс извлечения материала “Mass Flow” и уменьшает образование заторов и «мышиных нор».

Технические характеристики:

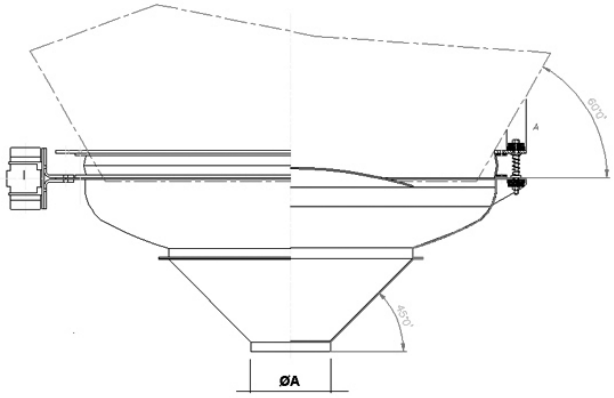

Тип	Размер	Количество эл.вибраторов	Ø A Стандарт (мм)	Ø A диапазон возможных размеров		
BAS060.04	600	1	168	114-219	102-200	154-204
BAS100.04	1000	1	273	114-323	102-300	154-304
BAS125.04	1250	1	273	219-406	200-400	204-404
BAS125.08						
BAS150.08	1500	1	323	219-508	200-400	204-404
BAS150.12						
BAS180.08	1800	2	323	219-508	200-400	204-404
BAS180.12						
BAS210.12	2100	2	406	273-508	200-400	204-404
BAS210.18						

- Типоразмеры: от Ø 600 мм до 2100 мм
- Материалы исполнения: углеродистая сталь, нержавеющая сталь 304L/316L
- Прочная и компактная конструкция
- Возможность исполнения уплотнений для пищевых продуктов и для продуктов с высокой температурой
- Широкий выбор дефлекторов в зависимости от условий применения
- Малое энергопотребление
- Длительный срок службы подвесок и уплотнения
- На 70% меньше швов от сварки по сравнению с традиционными виброднищами
- Прочный конус виброднища без сварочных швов

Опции и аксессуары:

- Возможность установки на алюминиевые силоса
- Большой выбор электрических вибраторов (вибраторы OLI®)
- Возможность установки дополнительной системы аэрации
- Возможность исполнения патрубка выгрузки с аварийной ножевой задвижкой
- Возможность исполнения для отрицательного давления
- Сертифицировано АТЕКС зона 22

Внешний вибратор

Амортизаторы

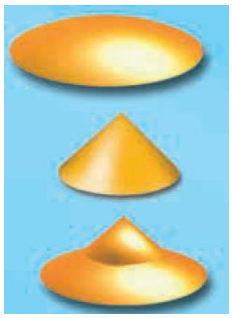

Дефлектор