Комплексные решения для сыпучих продуктов
● хранение ● транспортирование ● дозирование ● просеивание ● автоматизация

СТАДС Инжиниринг

Россия, 117403, г. Москва, ул. Мелитопольская, дом 1, корп. 2;
телефон (многоканальный): (495) 646-06-36; e-mail: info@stads.ru, www: stads.ru

Микродозаторы с весами DCC, Италия

WAMGROUP

Дозирование сыпучих материалов

Микродозаторы применяются для непрерывного взвешивания порошковых материалов. Дозатор с возможностью взвешивания DCC 31/32, снабженный микродозатором , являющийся наилучшим выбором благодаря точности дозирования и простоте в эксплуатации.

Конструкция:

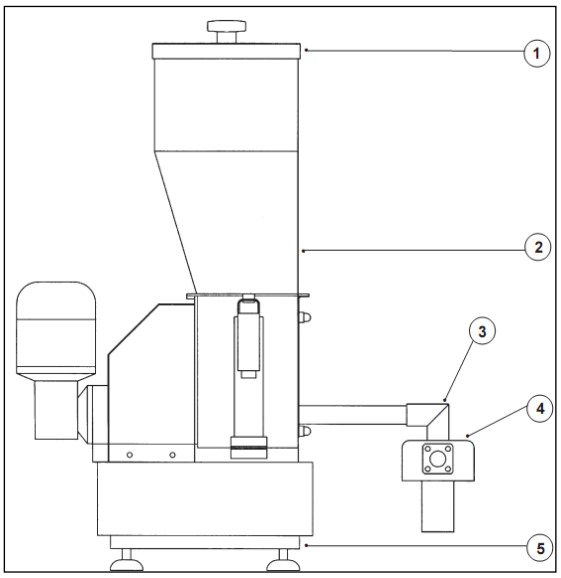

1. Крышка бункера для загрузки мешков
2. Бункер для загрузки мешков объемом 1200/2000 мм3 (DCC31/32)
3. Дозирующая труба из нержавеющей стали
4. Ножевая заслонка для быстрого закрытия разгрузочной горловины
5. Весы с динамометрическим датчиком, управляемым электроникой.

Технические характеристики и преимущества:

- Все детали, контактирующие с материалом, выполнены из нержавеющей стали или синтетического материала, пригодного для использования с пищевыми продуктами
- Корпус выполнен из единого куска полимера, что позволяет материалу свободно передвигаться
- Двигатель с регулируемой скоростью поставляется по заказу
- Корпус из противоадгезивного материала
- Простота в разборке
- Простота чистки

Дополнительные опции:

- Ножевые заслонки для быстрого закрытия разгрузочной горловины
- Бункер для загрузки мешков
- Чаши весов с динамометрическим датчиком

Общие размеры:

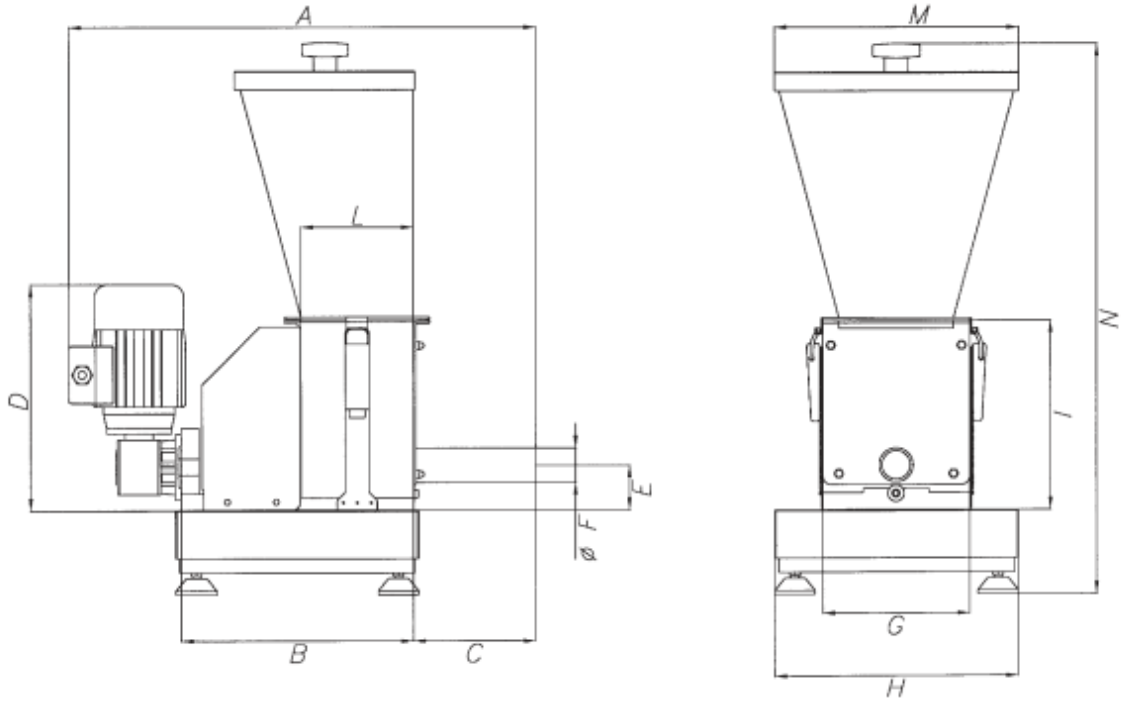

тип	A	B	C	D	E	F	G	H	I	L	M	N	Вес кг
DCC31	576	287	150	275	64	25	180	300	230	140	305	665	29
DCC32	576	287	150	275	59	42	180	300	230	140	305	815	30

Возможности применения: