Комплексные решения для сыпучих продуктов
● хранение ● транспортирование ● дозирование ● просеивание ● автоматизация

СТАДС Инжиниринг

Россия, 117403, г. Москва, ул. Мелитопольская, дом 1, корп. 2;
телефон (многоканальный): (495) 646-06-36; e-mail: info@stads.ru, www: stads.ru

Переключатель потока для пневмотранспорта VAR, Италия

WAMGROUP

Поворотные клапаны VAR подходят для переключения потока порошкообразного или гранулированного материала.
Пневмопривод, который приводит в движение внутренний вращающийся барабан, переключает выходные трубы и таким образом переводит поток материала на другую линию.
Переключатели потока для пневматического транспорта VAR состоят из корпуса и крышки из алюминиевого сплава и внутреннего вращающегося барабана, который закрывает одну из двух выходных труб.
Поворот внутреннего барабана осуществляется с помощью пневматического привода.
Внутренние уплотнения с подачей воздуха для защиты от попадания продукта.

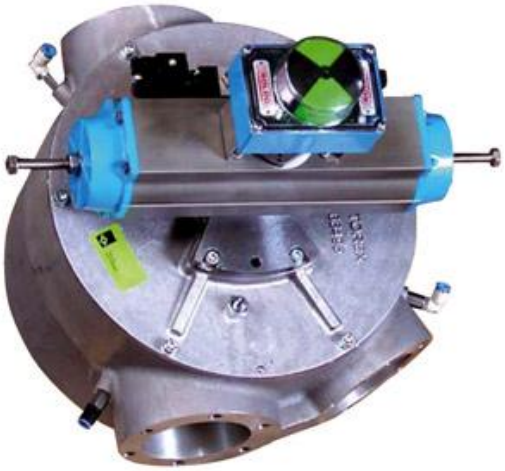

Конструкция и размеры:

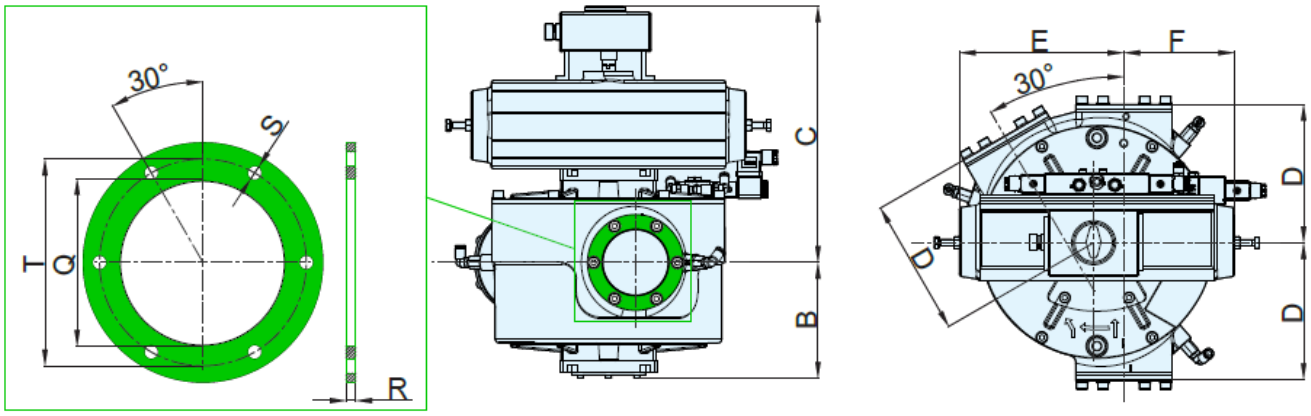

Тип	B	C	D	E	F	T	Q	R	S
VAR 050	135	296	154	217	160	85	52	6	9
VAR 065							67		
VAR 080	142	314	169	260	174	103	82		
VAR 100	148	320	209	266	160	127	192		11
VAR 125	181	386	242	299	191	158	127		
VAR 150	197	402	273	305	184	185	158	10	
VAR 175	216	453	313	432	197	217	177		
VAR 200	233	469	338	436	186	245	208		

Преимущества:

- Минимальное падение давления при переключении
- Возможность работы в обоих направлениях
- Нет остатков материала
- Простое техническое обслуживание

Технические характеристик:

- Рабочая температура: от -20оС до 80оС
- Рабочее давление: макс. 3,5 бар
- Давление для уплотнения: макс. 4 бар
- Давление пневмопривода: макс. 8 бар
- Типоразмеры переключателей потока соответствуют стандартным трубам, используемым в пневмотранспорте.

Дополнительные опции:

- Благодаря обработке поверхности поворотные клапаны подходят для работы с различными материалами;
- Контактирующие части из нержавеющей стали
- Микровыключатель для пневмопривода
- Напряжения катушек распределителей (24/48/110/230 В – переменный ток)

Возможности применения: